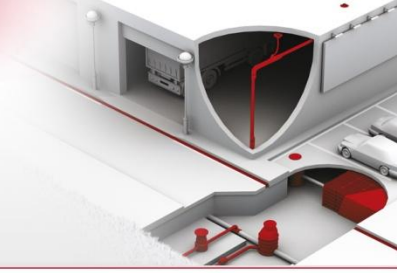

Kenadrain Caniveau largeur 200 classe D400

Référence : DR202DF

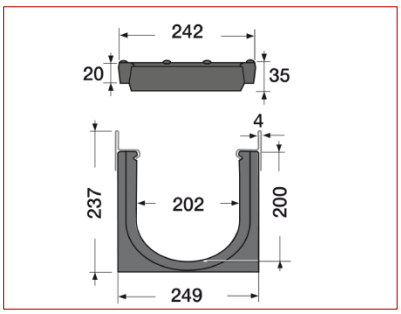

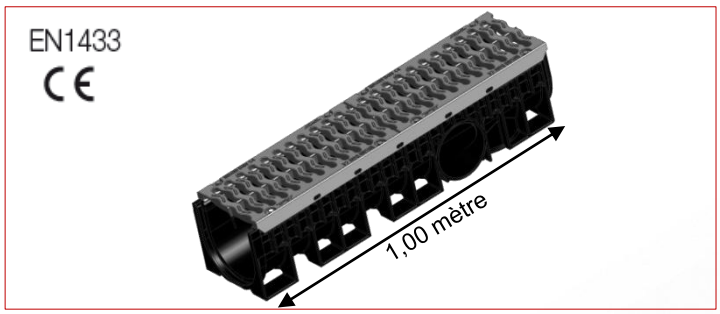

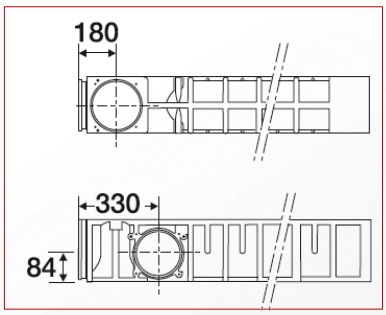

■ FONCTION :

Permet l'évacuation des eaux de ruissellement. Conforme à la norme NF EN 1433 et titulaire du marquage CE, il peut être utilisé en domaine public en classe D400. Ce caniveau respecte les exigences liées à l'accessibilité des personnes à mobilité réduite.

■ DESCRIPTION :

Il est composé de:
- un corps de caniveau injecté en polypropylène noir recyclé
- deux feuillures en acier galvanisé
- deux grilles fonte D400 de couleur noire
- quatre écrous et vis de fixation par grille

NZDR202

SZDR20

SBDR20

■ ACCESSOIRES :

Pour connecter les caniveaux au réseau enterré:
- sortie latérale Ø160, sortie verticale Ø200 et fond/sortie d'extrémité Ø160 en PVC
- piège à sable EKSO en PVC

■ CARACTERISTIQUES :

Classe de résistance: D400
Largeur utile: 202 mm
Profondeur utile: 200 mm
Type de grille: fonte
Surface d'avalement: 784 cm²/ml
Section hydraulique: 358.9 cm²
Dimensions des fentes: 18 / 195 mm
Poids: 27 KG

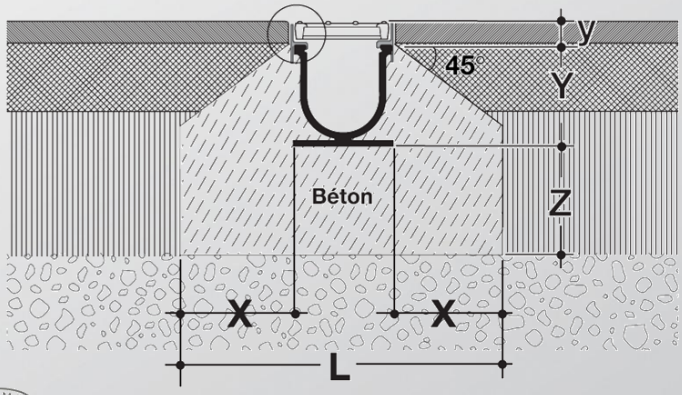

■ MISE EN OEUVRE :

X = 200 mm; L = 650 mm
Z = 200 mm; Y = 205 mm ; y = 35 mm

■ QUALITE - ENVIRONNEMENT :

ISO 9001
ISO 14001
BUREAU VERITAS
Certification

DATE Janvier 2013